1.5段ベローズ真空パッド FSGA-VU1

吸着面 Ø30～110 mm

METAL WOOD PACKAGING

1.5段ベローズ真空パッド FSGA-VU1

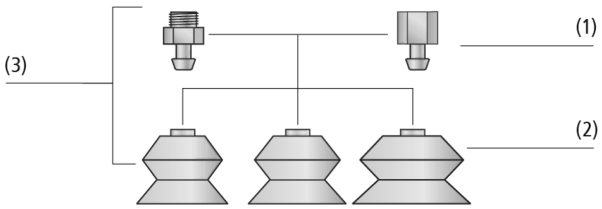

システムデザイン 1.5段ベローズ真空パッド FSGA-VU1

段ボール箱の搬送に使用されるベローズ真空パッドFSGA VU1

業界特有のアプリケーションへの適合性

アプリケーション

- 非常に速いサイクルタイムでの搬送にもタフに対応する1.5段ベローズ真空パッド
- 表面の粗い段ボール等の極めて摩耗性の高いワークの搬送
- 油溝付きの真空パッドは油膜付き鋼板の搬送に最適 (油を逃がし水平方向の負荷に高い保持力を発揮)
- 油溝のない真空パッドは段ボールや木材などのワークに最適

デザイン

- 堅牢かつ引裂耐性のある真空パッド FSGA VU1 (3) はバルコラン製の1.5段真空パッド FGA VU1 (2) と接続用ニップル (1) で構成
- ニップルに接続された吸着パッドは高い負荷がかかっても回転せずしっかりと固定
- 内部サポート付き真空パッド
- 対応ニップルが同系列の場合、どの交換用パッドとニップルの組み合わせでも接続が可能

製品特徴

- バルコランは耐裂性に優れた素材で、大きな負荷にも対応
- アルコールや油分に対する優れた耐性
- 一般的なニトリルゴムと比較して約10倍の耐摩耗性があり、交換コストを削減 (耐摩耗性試験/DIN 53516 に基づく)
- サポートリブにより薄いワークの吸着時にワークの変形を軽減

© J. Schmalz GmbH / 技術的な変更がある場合がございます / 上で生成された 16.12.2023

シュマルツに連絡してください。 Schmalz K.K / 〒224-0027 横浜市都筑区大棚町3001-7/ +81 45 565-5150 / schmalz@schmalz.co.jp

1.5段ベローズ真空パッド FSGA-VU1

吸着面 Ø30～110 mm

発注コード 1.5段ベローズ真空パッド FSGA-VU1

FSGA	–	60	–	VU1-72	–	G1/4-AG	–	ON
1		2		3		4		5

1 – 製品仕様

タイプ	種類
FSGA	1.5段ベローズパッド (ネジ付き)

2 – パッド径

タイプ	直径
(例) 60	Ø 60 mm

3 – ゴム材質

タイプ	材質
VU1-72	バルコラン

4 – 取付ネジ

タイプ	種類
G1/4-AG	平行G1/4オネジ
G1/4-IG	平行G1/4メネジ
G1/2-IG	平行G1/2メネジ

5 – オプション仕様

タイプ	種類
ON	溝付き (油膜が張った鋼板向け)

真空パッド FSGA-VU1は、パッドにネジが取り付けられた状態で納品されます。以下の製品で構成されます。

- 真空パッド FGA-VU1: ゴム部分、様々なサイズをラインアップ、オプションでオイル溝を追加可能
- 接続ニップル (取付ネジ) SA-NIP: 様々なネジ径をラインアップ

スペアパーツ: 真空パッド FGA-VU1、接続ニップル (取付ネジ) SA-NIP (Ø110 mmの場合 接続ディスク SA-SCHE)

発注データ 1.5段ベローズ真空パッド FSGA-VU1

型式*			真空接続口: G1/4-M	G1/4-F	G1/2-IG
FSGA	30	-	10.01.06.00197	10.01.06.00169	-
FSGA	40	ON	10.01.06.00306	10.01.06.00299	-
FSGA	50	ON	10.01.06.00307	10.01.06.00300	-
FSGA	60	-	10.01.06.00242	10.01.06.00240	-
FSGA	60	ON	10.01.06.00198	10.01.06.00172	-
FSGA	85	-	10.01.06.00243	10.01.06.00241	-
FSGA	85	ON	10.01.06.00199	10.01.06.00170	-
FSGA	110	ON	-	-	10.01.06.00497

*材質の詳細につきましては「真空パッドの材質」をご覧ください。

シュマルツに連絡してください。 Schmalz K.K / 〒224-0027 横浜市都筑区大棚町3001-7/ +81 45 565-5150 / schmalz@schmalz.co.jp

1.5段ベローズ真空パッド FSGA-VU1

吸着面 Ø30～110 mm

発注データ スペアパーツ 1.5段ベローズ真空パッド FSGA-VU1

型式			スペアパーツ		製品コード
FSGA	30	G1/4-AG	接続ニップル (取付ネジ)	SA-NIP N013 G1/4-AG DN350	10.01.06.00183
FSGA	30	G1/4-IG	接続ニップル (取付ネジ)	SA-NIP N013 G1/4-IG DN350	10.01.06.00180
FSGA	40	G1/4-AG	接続ニップル (取付ネジ)	SA-NIP N011 G1/4-AG DN350	10.01.01.10663
FSGA	40	G1/4-IG	接続ニップル (取付ネジ)	SA-NIP N011 G1/4-IG DN350	10.01.01.00412
FSGA	50	G1/4-AG	接続ニップル (取付ネジ)	SA-NIP N011 G1/4-AG DN350	10.01.01.10663
FSGA	50	G1/4-IG	接続ニップル (取付ネジ)	SA-NIP N011 G1/4-IG DN350	10.01.01.00412
FSGA	60	G1/4-AG	接続ニップル (取付ネジ)	SA-NIP N014 G1/4-AG DN600	10.01.06.00184
FSGA	60	G1/4-IG	接続ニップル (取付ネジ)	SA-NIP N014 G1/4-IG DN600	10.01.06.00181
FSGA	85	G1/4-AG	接続ニップル (取付ネジ)	SA-NIP N015 G1/4-AG DN600	10.01.06.00185
FSGA	85	G1/4-IG	接続ニップル (取付ネジ)	SA-NIP N015 G1/4-IG DN600	10.01.06.00182
FSGA	110	G1/2-IG	真空パッド接続ディスク	SA-SCHE 77 G1/2-IG FSGA	10.01.06.00593

型式*				スペアパーツ		製品コード
FSGA	30	VU1-72	-	ベローズ真空吸着パッド	FGA 30 VU1-72 N013	10.01.06.00177
FSGA	40	VU1-72	ON	ベローズ真空吸着パッド	FGA 40 VU1-72 N011 ON	10.01.06.00301
FSGA	50	VU1-72	ON	ベローズ真空吸着パッド	FGA 50 VU1-72 N011 ON	10.01.06.00302
FSGA	60	VU1-72	-	ベローズ真空吸着パッド	FGA 60 VU1-72 N014	10.01.06.00178
FSGA	60	VU1-72	ON	ベローズ真空吸着パッド	FGA 60 VU1-72 N014 ON	10.01.06.00207
FSGA	85	VU1-72	ON	ベローズ真空吸着パッド	FGA 85 VU1-72 N015 ON	10.01.06.00190
FSGA	85	VU1-72	-	ベローズ真空吸着パッド	FGA 85 VU1-72 N015	10.01.06.00179
FSGA	110	VU1-72	ON	ベローズ真空吸着パッド	FGA 110 VU1-72 N037 ON	10.01.06.00492

*材質の詳細につきましては「真空パッドの材質」をご覧ください。

テクニカルデータ 1.5段ベローズ真空パッド FSGA-VU1

型式		吸着力（-600 mbar） [N]*	離脱力 [N]	ボリューム [cm³]	最小ワーク径（凸） [mm]	推奨ホース内径 d [mm]**	ニップル類
FSGA	30	13.50	32	5.8	25	6	N 013
FSGA	40	33.00	56	11.3	30	6	N 011
FSGA	50	52.00	88	22.6	40	6	N 011
FSGA	60	75.00	120	34.3	50	6	N 014
FSGA	85	140.00	250	78.0	80	6	N 015
FSGA	110	295.00	420	350.0	100	9	N 037

*吸引力のデータは、真空度-0.6 barにおいて滑らかで乾燥した表面のワークを吸着した場合の理論値です。安全率は含まれません。
**推奨ホース径は、ホース長約2 mを想定しています。

シュマルツに連絡してください。 Schmalz K.K / 〒224-0027 横浜市都筑区大棚町3001-7/ +81 45 565-5150 / schmalz@schmalz.co.jp

1.5段ベローズ真空パッド FSGA-VU1

吸着面 Ø30～110 mm

デザインデータ 1.5段ベローズ真空パッド FSGA-VU1

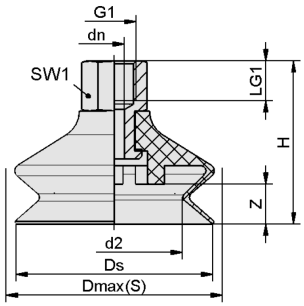

FSGA 30 - 85 VU1 IG

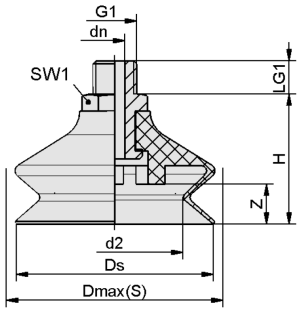

FSGA 30 - 85 VU1 AG

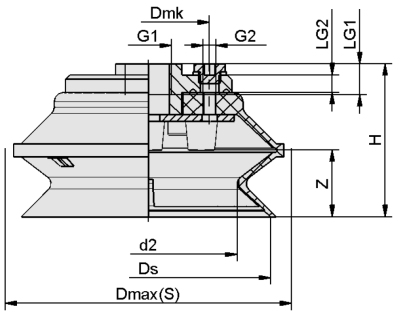

FSGA 110 VU1 IG

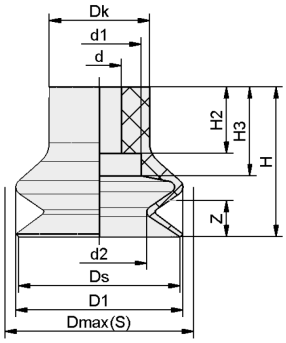

FGA 30 VU1

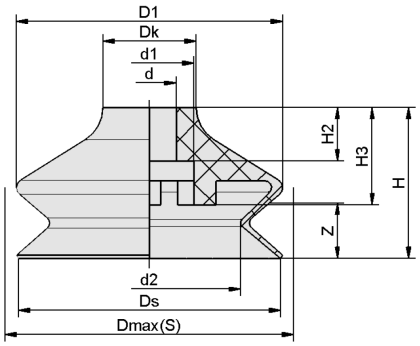

FGA 40 - 85 VU1

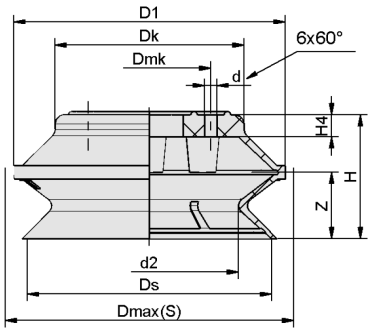

FGA 110 VU1

シュマルツに連絡してください。 Schmalz K.K / 〒224-0027 横浜市都筑区大棚町3001-7/ +81 45 565-5150 / schmalz@schmalz.co.jp

1.5段ベローズ真空パッド FSGA-VU1

吸着面 Ø30～110 mm

デザインデータ 1.5段ベローズ真空パッド FSGA-VU1

型式*	d2 [mm]	Dmax（S）[mm]**	Dmk [mm]	dn [mm]	Ds [mm]	G1	G2	H [mm]	LG1 [mm]	LG2 [mm]	SW1 [mm]	Z（ストローク）[mm]
FSGA 30 VU1-72 G1/4-AG	17.0	31.5	-	3.5	29.0	G1/4-M	-	32.0	10	-	17	9
FSGA 30 VU1-72 G1/4-IG	17.0	31.5	-	3.5	29.0	G1/4-F	-	42.0	12	-	17	9
FSGA 40 VU1-72 G1/4-AG ON	26.8	42.5	-	3.5	38.0	G1/4-M	-	31.0	10	-	17	13
FSGA 40 VU1-72 G1/4-IG ON	26.8	42.5	-	3.5	38.0	G1/4-F	-	41.0	12	-	17	13
FSGA 50 VU1-72 G1/4-AG ON	33.5	53.0	-	3.5	47.0	G1/4-M	-	37.5	10	-	17	15
FSGA 50 VU1-72 G1/4-IG ON	33.5	53.0	-	3.5	47.0	G1/4-F	-	47.5	12	-	17	15
FSGA 60 VU1-72 G1/4-AG	41.0	61.5	-	6.0	59.0	G1/4-M	-	39.0	10	-	17	13
FSGA 60 VU1-72 G1/4-AG ON	40.0	61.5	-	6.0	57.0	G1/4-M	-	39.0	10	-	17	13
FSGA 60 VU1-72 G1/4-IG	41.0	61.5	-	6.0	59.0	G1/4-F	-	49.0	12	-	17	13
FSGA 60 VU1-72 G1/4-IG ON	40.0	61.5	-	6.0	57.0	G1/4-F	-	49.0	12	-	17	13
FSGA 85 VU1-72 G1/4-AG	50.2	86.5	-	6.0	82.5	G1/4-M	-	52.0	10	-	22	15
FSGA 85 VU1-72 G1/4-AG ON	50.2	86.5	-	6.0	82.5	G1/4-M	-	52.0	10	-	22	15
FSGA 85 VU1-72 G1/4-IG	50.2	86.5	-	6.0	82.5	G1/4-F	-	62.0	12	-	22	15
FSGA 85 VU1-72 G1/4-IG ON	50.2	86.5	-	6.0	82.5	G1/4-F	-	62.0	12	-	22	15
FSGA 110 VU1-72 G1/2-IG ON	80.0	127.0	55.0	-	110.0	G1/2-F	G1/8-IG	69.0	14	8	-	30

シュマルツに連絡してください。 Schmalz K.K / 〒224-0027 横浜市都筑区大棚町3001-7/ +81 45 565-5150 / schmalz@schmalz.co.jp

1.5段ベローズ真空パッド FSGA-VU1

吸着面 Ø30～110 mm

*ゴム部品の許容寸法公差は、DIN ISO 3302-1 E3に準拠します。
**吸着状態での吸着パッド外部寸法に相当します。

型式*	d [mm]	d1 [mm]	d2 [mm]	Dk [mm]	Dmax（S）[mm]**	Dmk [mm]	Ds [mm]	H [mm]	H2 [mm]	H3 [mm]	H4 [mm]	Z（ストローク）[mm]
FGA 30 VU1-72 N013	8	15.0	17.0	18.0	31.5	-	29.0	27.0	12.0	16.0	-	8.5
FGA 40 VU1-72 N011 ON	8	13.6	26.8	14.0	42.5	-	38.0	27.0	8.0	15.0	-	12.8
FGA 50 VU1-72 N011 ON	8	13.6	33.5	17.5	53.0	-	47.0	32.5	8.0	17.8	-	14.5
FGA 60 VU1-72 N014	12	20.0	41.0	21.0	61.5	-	59.0	34.0	12.0	22.0	-	12.0
FGA 85 VU1-72 N015	12	25.0	55.0	25.0	86.5	-	82.0	47.0	20.0	25.0	-	15.0
FGA 110 VU1-72 N037 ON	6	-	80.0	85.0	127.0	55	110.0	56.0	-	-	10.0	30.0

*ゴム部品の許容寸法公差は、DIN ISO 3302-1 E3に準拠します。
**吸着状態での吸着パッド外部寸法に相当します。

シュマルツに連絡してください。 Schmalz K.K / 〒224-0027 横浜市都筑区大棚町3001-7/ +81 45 565-5150 / schmalz@schmalz.co.jp